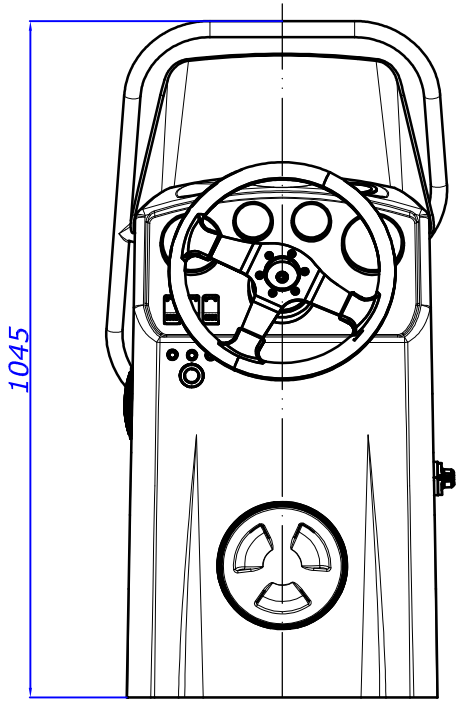

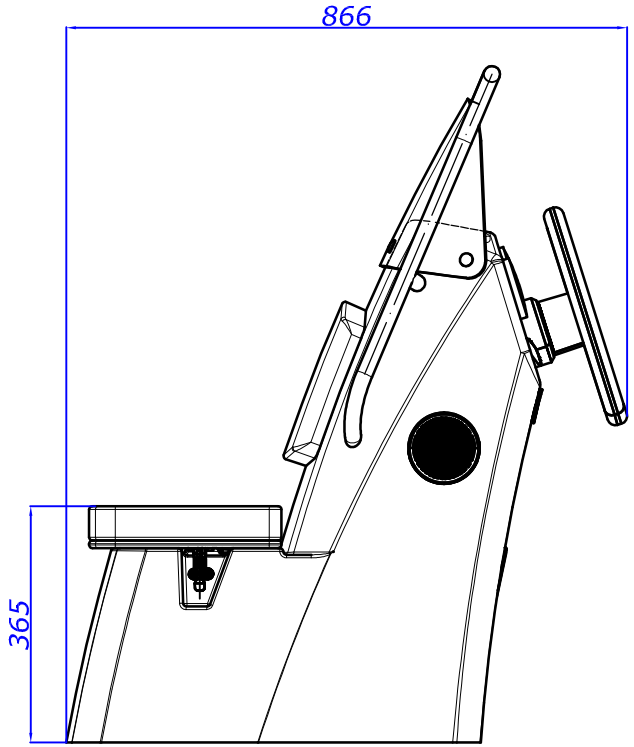

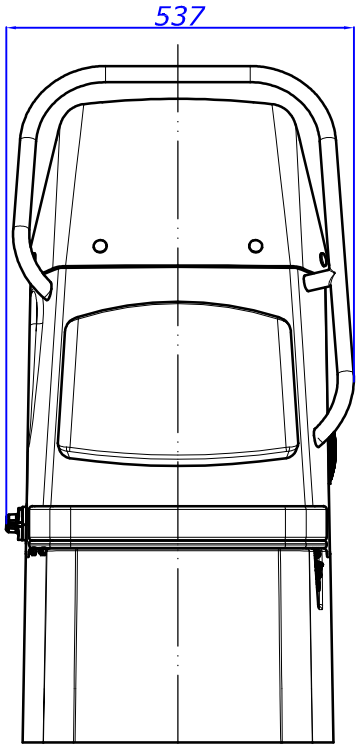

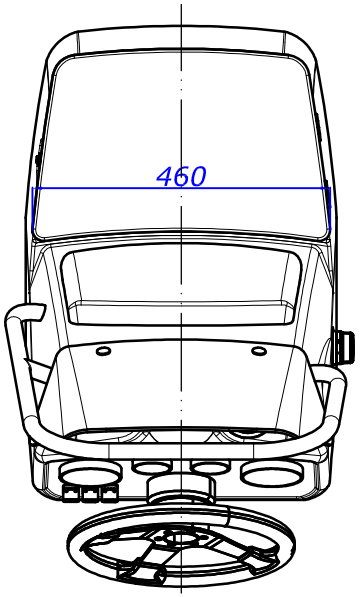

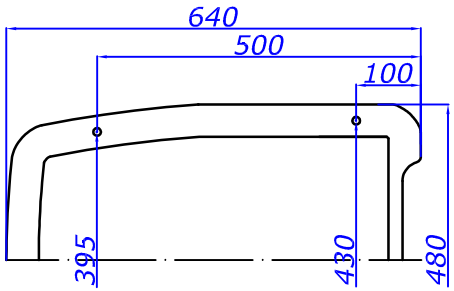

Изм.	Лит	N докум.	Подпись	Дата	Стойка CL-11	Лит	Масса	Масштаб
Разраб.		Аверченко						1/8
Пров.						Лист	Листов	
Т. контр.								
Н. контр.						"GRAND"		
Утв.								